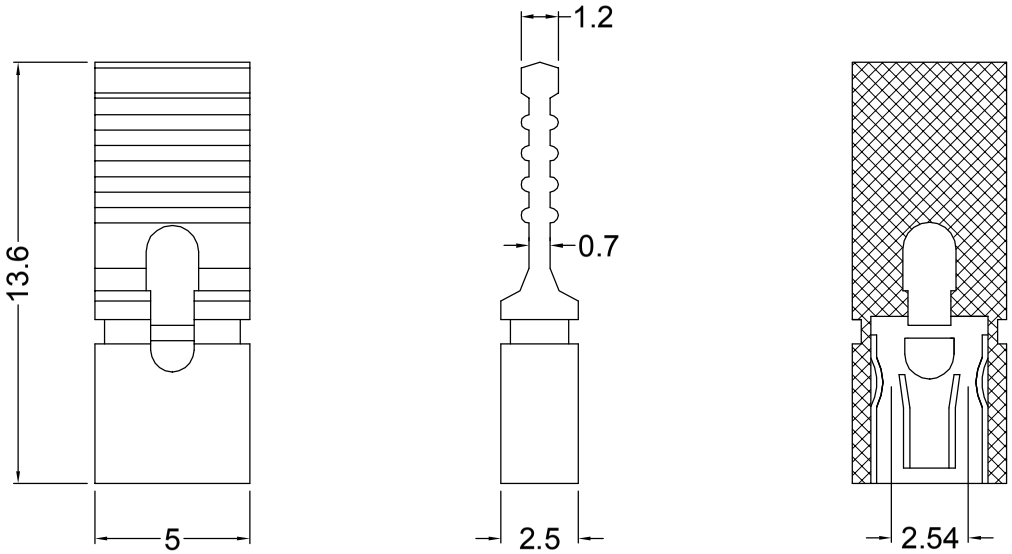

C TYPE

材质 Material:
绝缘体 Insulator: Glass filled PBT UL94V-0
接触件 Contacts: Brass & Phosphor Bronze

电气性能 Electrical Characteristics:
接触电阻 Contact Resistance: 20mΩmax. at DC 100mA
绝缘电阻 Insulator Resistance: 1000MΩmin. at 500V DC
耐压 Withstanding Voltage: 500V AC/rms 50Hz For 1 minute
工作电流 Current Rating: 1 AMP

使用温度范围 Operating Temperature: -55℃～+105℃

标记	处数	描述	更改文件号	签字	日期

PRODUCT 产品名称	MINI Jumper Conyinuum Assist Type/13.0mm		
SERIES NO 序列号			
CUSTOMER P/N 客户料号	701-C11		
UNITS 单位	mm	SCALE 比例	4:1

GENERAL TOLERANCE
x.: ±0.3
x.x: ±0.2
x.xx: ±0.1

ANGLE TOLERANCE
x.: ±2°
x.x: ±1°
x.xx: ±0.5°

PROJECTION

DESIGNNED 设 计	黄伟军	2010.02.18
DRAWING 制 图	胡海波	2010.02.20
CHECKED 审 核		
APPROVED 核 准	黄蕾	2010.02.20

DENK CONNECTOR DENG KE ELECTRONICS CO., LTD

DRAWING NO.		REV.	0
SHEET SIZE	A4	SHEET	1 OF 1
COMPUTER NO.			